JMH20W 模块塑壳系列

70 × 48 × 23.5mm

产品特点

- 采用进口元器件，可靠性高
- 直流纹波小，工作效率高
- 内置EMI滤波器，抗干扰性能好
- 设计软启动电路，交流浪涌电流限制
- 工作温度低，使用寿命长

接线方式

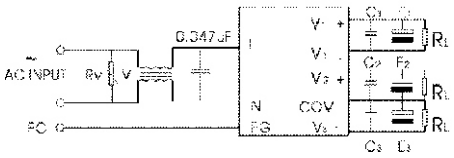

单组输出系列

JMH20-A12S05	JMH20-A12S12	JMH20-A12S15	JMH20-A12S24
5V/4A	12V/1.6A	15V/1.3A	24V/0.8A
JMH20-A12S48	JMH20-A12S24	JMH20-A12S36	JMH20-A12S36
48V/0.4A	24V/1A	36V/0.5A	36V/0.5A
JMH20-A12S28	JMH20-A12S05FS	JMH20-A12S24FS	
28V/0.7A	5V/4A(防水)	24V/0.8A(防水)	

双组共地系列

JMH20-A12D05	JMH20-A12D12	JMH20-A12D24	JMH20-A12D12
5V/2A -5V/2A	12V/0.8A -12V/0.8A	24V/0.4A-24V/0.4A	±12V/1A
JMH20-A12D0512	JMH20-A12D0524	JMH20-A12D18	JMH20-A12D15
5V/2A 12V/0.8A	5V/2A 24V/0.4A	±18V/0.5A	±15V/0.7A
JMH20-A12D1212	JMH20-A12D24-15		
12V/1A -12V/0.4A	24V/0.65A -15V/0.3A		

双组隔离地系列

JMH20-A12D0505G	JMH20-A12D0512G	JMH20-A12D0524G
双 5V/2A	5V/2A 12V/0.8A	5V/2A 24V/0.4A
JMH20-A12D1205G	JMH20-A2D0512G	
12V/1.5A 5V/0.6A	5V/3AG1 12V/0.4AG2	

三组共地系列

JMH20-A12T0512	JMH20-A12T0515	JMH20-A12T0524
5V/2A 12V/0.3A -12V/0.3A	5V/2A 15V/0.25A -15V/0.25A	5V/2A 24V/0.15A -24V/0.3A

安装尺寸

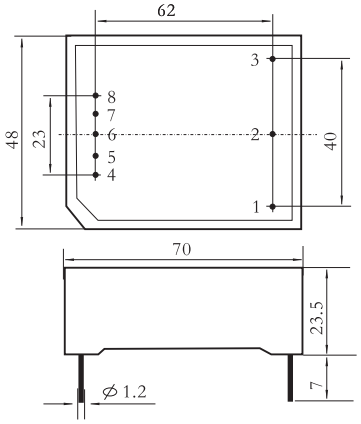

引脚排列

	INPUT			OUTPUT(DC)						
	P1	P2	P3	P4	P5	P6	P7	P8	P9	P10
单 组 输 出	AC(N)	AC(L)	FG	V+	NC	NC	NC	G		
双组均载输出	AC(N)	AC(L)	FG	V1+	NC	COM	NC	V2-		
双组共地输出	AC(N)	AC(L)	FG	V2+	G	NC	V1+	G		
双组隔离输出	AC(N)	AC(L)	FG	V2+	G2	NC	V1+	G1		
三 组 输 出	AC(N)	AC(L)	FG	V3+	COM	V2-	V1+	G		
多 组 输 出										